Manuel de l'utilisateur

MC & MCS 18

Version 1.0

10/1/2016

1.0 Instructions de sécurité et avertissements

MISE EN GARDE : Lire et suivre toutes les consignes de sécurité et d'utilisation avant la première utilisation de cet appareil.

1.1 N'utilisez cet appareil que :

-De manière conforme à sa destination ;

- Si elle est techniquement en parfait état ;

-Si aucun des scellées n'est endommagé ou retiré ;

- En respectant les instructions générales d'utilisation et de sécurité ;

1.2 Utilisation conforme

-Il s'agit d'un appareil de bobinage mécanique (Touret et/ou coil) servant à mesurer du fil, du fil électrique.
-L'appareil est conçu pour être utilisé à l'intérieur seulement.
-L'appareil est conçu pour être déplacé par un transpalette électrique avec ses rallonges de fourches.
-L'appareil est conçu pour être alimenté par du courant DC de 24 volt d'un MAXIMUM de 175 Ampères.
- L'appareil permet de bobiner des fils d'un diamètre de 1/4 à 2 ou 4 pouces (6,35 à 50,8 ou 101,6 mm) inclusivement*
**Limité selon le modèle de compteur utilisé pour la mesure du fil.*
- Pour toutes longueurs utilisées normalement au commerce, soit : .01 mètre à 9999.99 mètres limité par les règles et conditions d'utilisation de cet appareil.

-La MC et la MCS 18 sont équipé d'un compteur numérique de Série 4000 ou de Série 2000 qui détient une certification de Mesure Canada « AM6014 ». Pour répondre à cet exigence et utiliser l'appareil de façon conforme, des scellées ont étés apposés sur le compteur et ses composantes. Les scellés doivent êtres présents, en bonne état et remplissant la fonction leur étant destinés. Si ce n'est pas le cas, vous devez le signaler rapidement au fabricant.

1.3 Instructions générales de sécurité

-Avant tout travail de maintenance ou d'installation, s'assurer que l'alimentation est coupée.

-Respectez les conditions d'utilisation conforme.

-Respectez les conditions et règlements du milieu de travail, de l'employeur et des instances de santé sécurité ou du pays dans lequel l'appareil sera utilisé.

ATTENTION : L'APPAREIL EST CONÇU POUR UN TRAVAIL À MAIN D'HOMME. LES PIÈCES MOBILES (ex. TOURET OU TIGE D'ENTRAÎNEMENT) NE PEUVENT EN AUCUN TEMPS ÊTRES INTRODUITES, DÉPLACÉES ET/OU RETIRÉES DE L'APPAREIL À L'AIDE D'UN CHARIOT ÉLÉVATEUR OU DE TOUT AUTRE ÉQUIPEMENT DE LEVAGE SOUS PEINE D'ANNULATION DE LA GARANTIE ET DE DOMMAGES MATÉRIELS OU AUTRES

ATTENTION : NE PAS UTILISER LA PATTE RÉTRACTABLE ET/OU NE PAS UTILISER L'ADAPTEUR DE TOURET (CÔNE) ADÉQUAT OU ADÉQUATEMENT INSTALLÉ SELON LES RECOMMANDATIONS DU FABRICANT ANNULE TOUTE GARANTIE ET AUGMENTE SIGNIFICATIVEMENT LE RISQUE DE DOMMAGES MATÉRIELS OU AUTRES.

ATTENTION : LA **MCS 18** EST CONÇU POUR ACCUEILLIR UN TOURET MAXIMUM DE :

18 pouces de long ,24 pouces de diamètre, 150 Livres (lbs) chargé.

DÉPASSER CETTE RECOMMANDATION ANNULE TOUTE GARANTIE ET AUGMENTE SIGNIFICATIVEMENT LE RISQUE DE DOMMAGES MATÉRIELS OU AUTRES.

ATTENTION : UTILISEZ TOUJOURS LA PATTE RÉTRACTABLE POUR LE BOBINAGE D'UN TOURET DE 12 à 18 POUCES DE LONG SUR LA MCS 18. NE PAS UTILISER LA PATTE AMOVIBLE POUR CES TOURETS ANNULE TOUTE GARANTIE ET AUGMENTE SIGNIFICATIVEMENT LE RISQUE DE DOMMAGES MATÉRIELS OU AUTRES.

ATTENTION : AFIN D'ÉVITER DES DOMMAGES MATÉRIELS OU AUTRES, ASSUREZ-VOUS QU'EN TOUT TEMPS LE FIL EST BIEN TENDU ENTRE LE DÉVIDOIR ET L'APPAREIL AVANT DE DÉMARRER OU D'AUGMENTER LA VITESSE DU BOBINAGE.

ATTENTION : UTILISER TOUJOURS LE TYPE DE GOUPILLE PRÉVU PAR LE FABRICANT ET ENGAGER LA SÉCURITÉ UNE FOIS LA GOUPILLE COMPLÈTEMENT INSÉRÉE AFIN DE SÉCURISER LA PATTE OU L'OUTIL EN POSITION.

ATTENTION : TOUT AUTRE TYPE DE BRANCHEMENT (24 volt DC, 175 AMPÈRES MAX) PAR LE CONNECTEUR STANDARD PRÉVU À CET EFFET POURRAIT ANNULER LA GARANTIE ET CAUSER DES DOMMAGES MATÉRIELS ET AUTRES.

1.4 Dimensions générales de l'appareil (hors tout)

Hauteur : 70.5 pouces
Longueur : 115.0 pouces
Largeur : 75.0 pouces
Poids : Environ 2000 livres

2.0 Description de l'appareil (Coté outil)

Réf. A

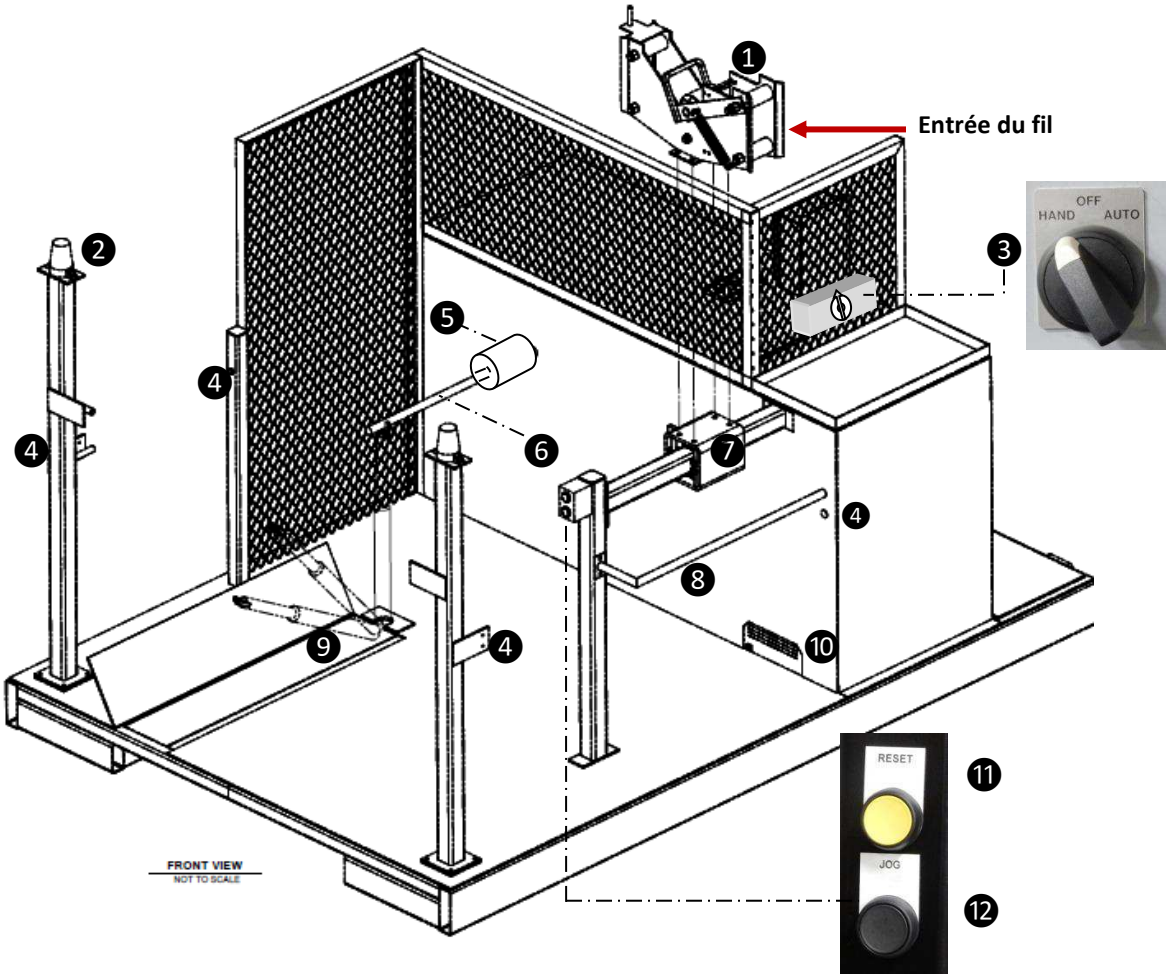

Description Réf. A	
① Compteur	② Gyrophare
③Sélecteur MANUEL / AUTO	④ Sécurité
⑤ Accouplement de la tige d'entraînement	⑥ Tige d'entraînement
⑦Chariot du compteur	⑧ Pratique
⑨ Patte rétractable	⑩Prise 110 V. 15 Ampères
⑪Bouton RESET	⑫Bouton avance lente « Jog Button »

CALIBRE INDUSTRIE INC
3873, Pascal Gagnon,
Terrebonne, Qué.
Canada, J6X 4J3

2.0 Description de l'appareil, suite (Coté panneau de contrôles)

Réf. B

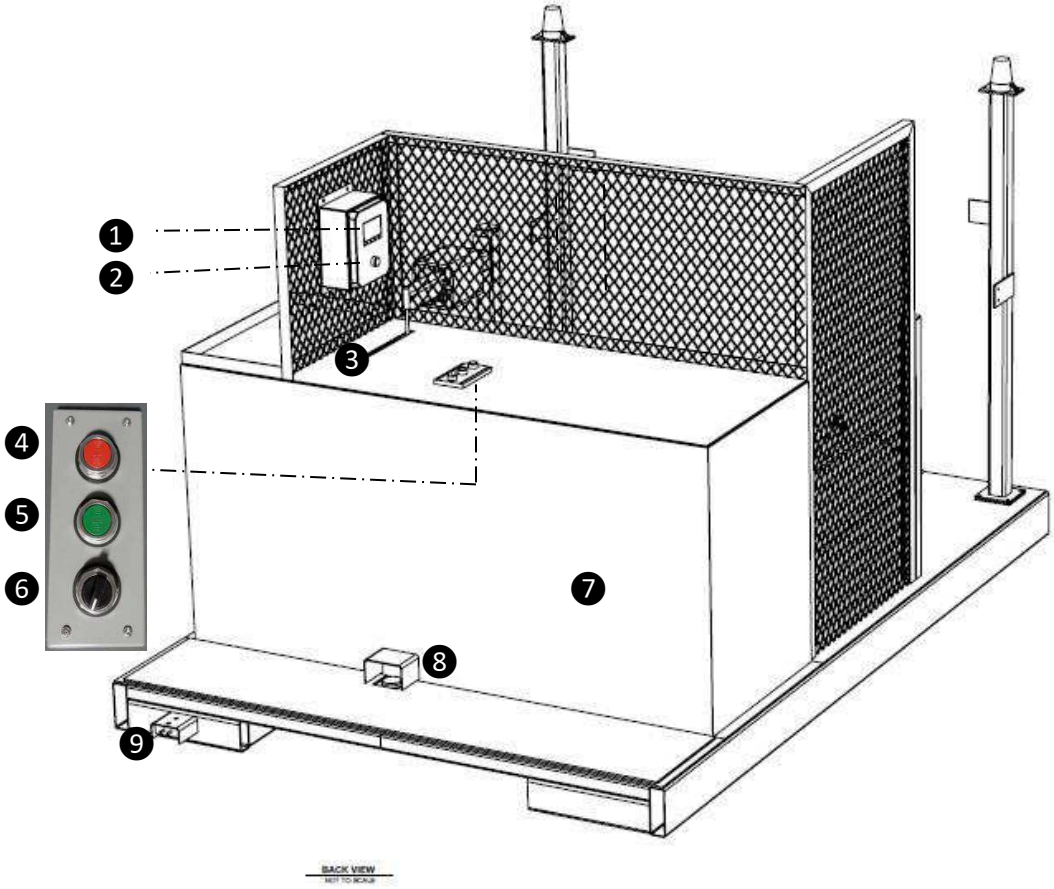

Description Réf. B	
① Écran	② Bouton RESET
③Levier (déplacement du chariot)	④ Bouton ARRÊT/STOP
⑤ Bouton DÉPART / START	⑥ Sélecteur de vitesse (Gauche = fermé)
⑦ Panneau d'accès des composantes	⑧Pédale de sécurité
⑨Connecteur 24 Volt 175Amp. Max.	

CALIBRE INDUSTRIE INC
3873, Pascal Gagnon,
Terrebonne, Qué.
Canada, J6X 4J3

2.0 Description de l'appareil (Autres)

Réf. C : Accouplement de la tige d'entraînement

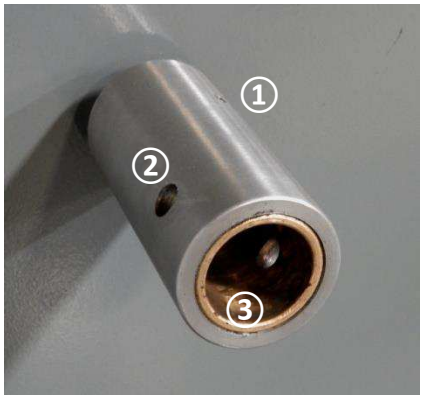

Description Réf. **C**
1 Évent
2 Trou de la goupille de sécurité
3 Bague de laiton (accueil de l'outil)

Réf. D : Graisseurs

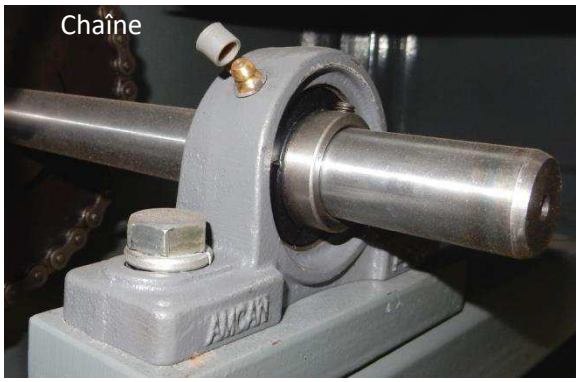

Accès : Démonter le panneau d'accès des composantes « Réf. **B # 7** » Il n'est pas utile de démonter les boulons (2) du garde de sécurité de la pédale pour dégager le panneau

Note. Le **deuxième graisseur** se trouve **derrière l'engrenage (Chaîne)**.

Accès : Situé au bas de la patte rétractable en position verticale.

2.0 Description de l'appareil (Outils amovibles)

Réf. E : Étoile / Coil

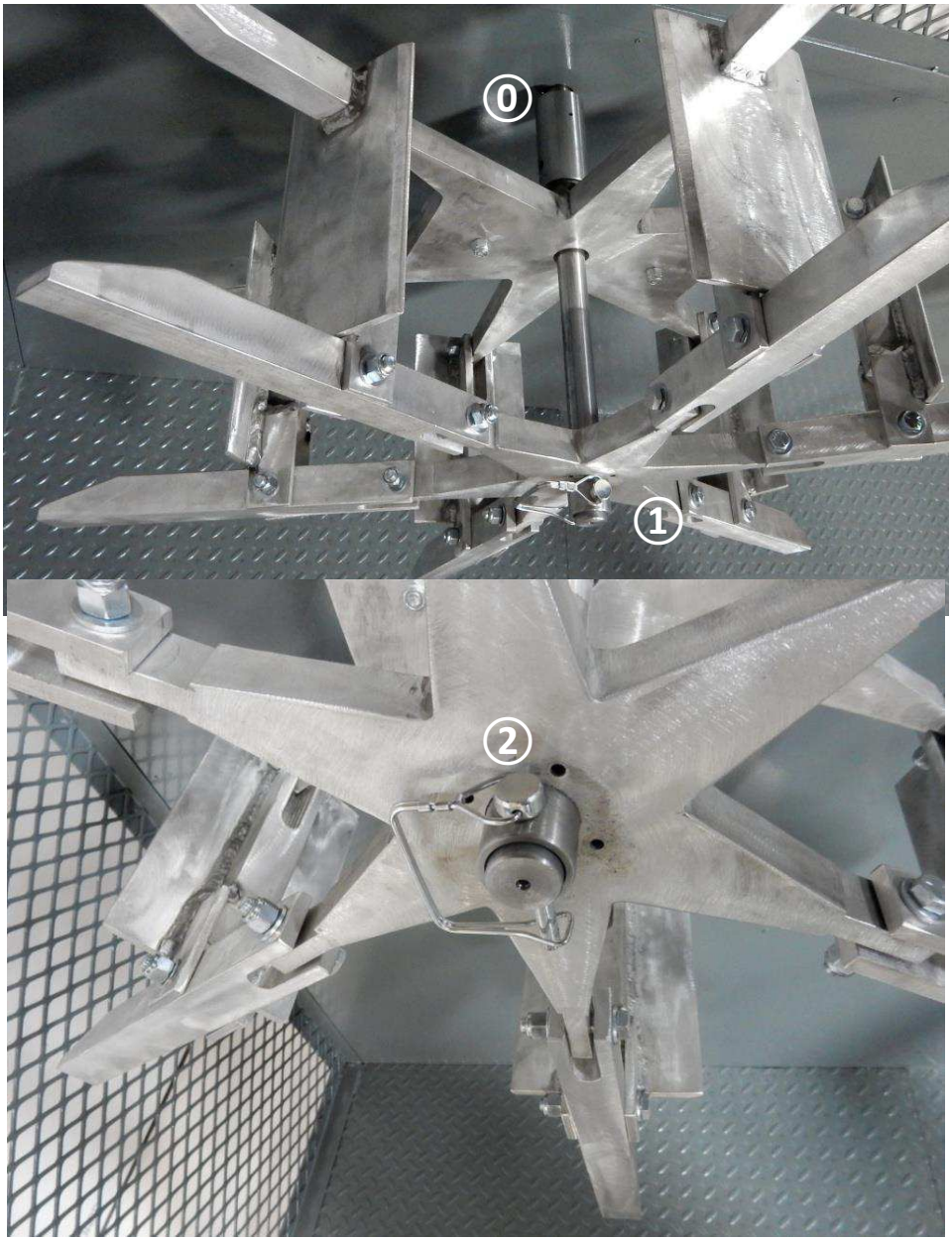

Réf. E : SUITE À LA PAGE SUIVANTE …

Réf. E (SUITE) : Étoile / Coil

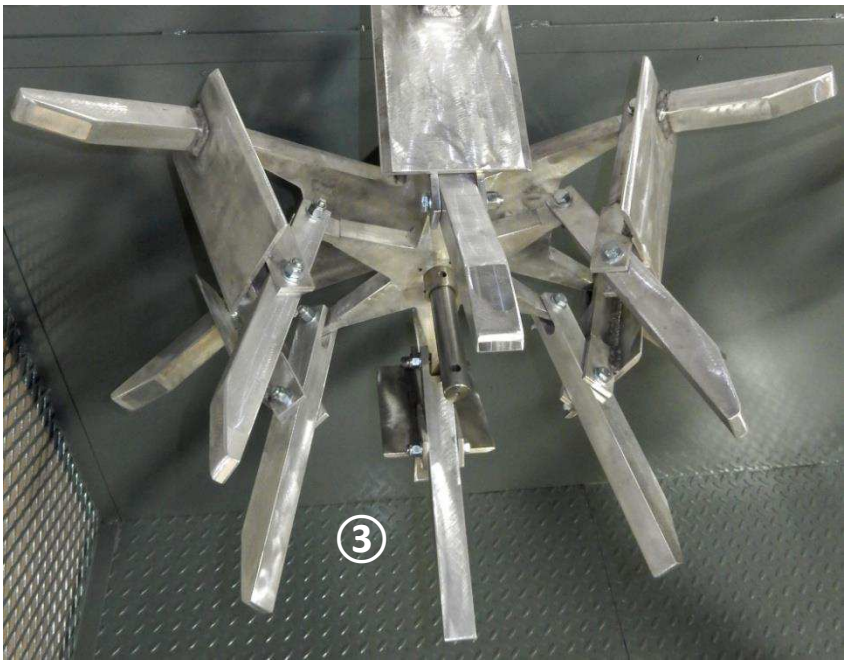

Description Réf. E : Étoile / coil	
0 Accouplement de l'outil	1 Position fermée
2 Goupille de sécurité	3 Position ouverte

Réf. F : Tige touret / Spool shaft

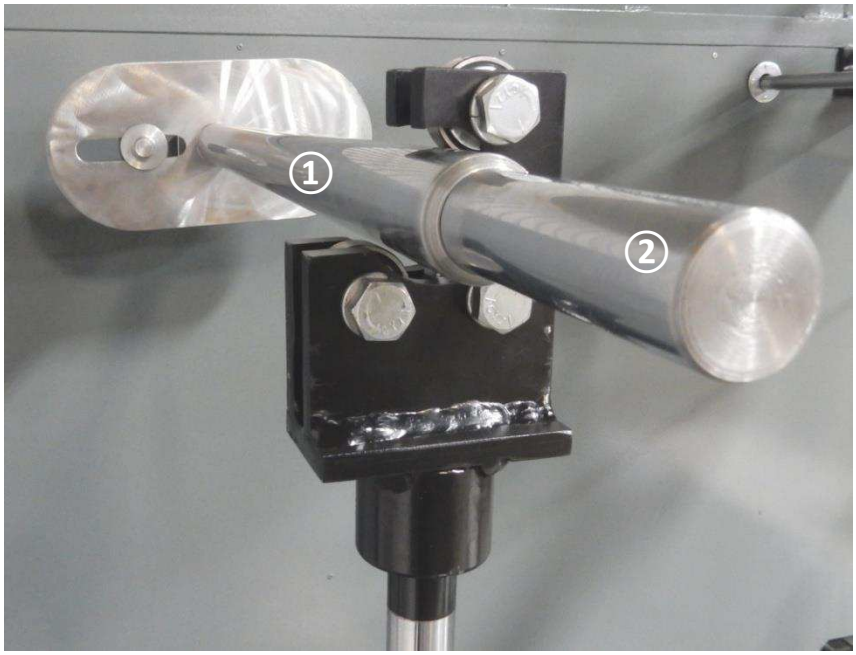

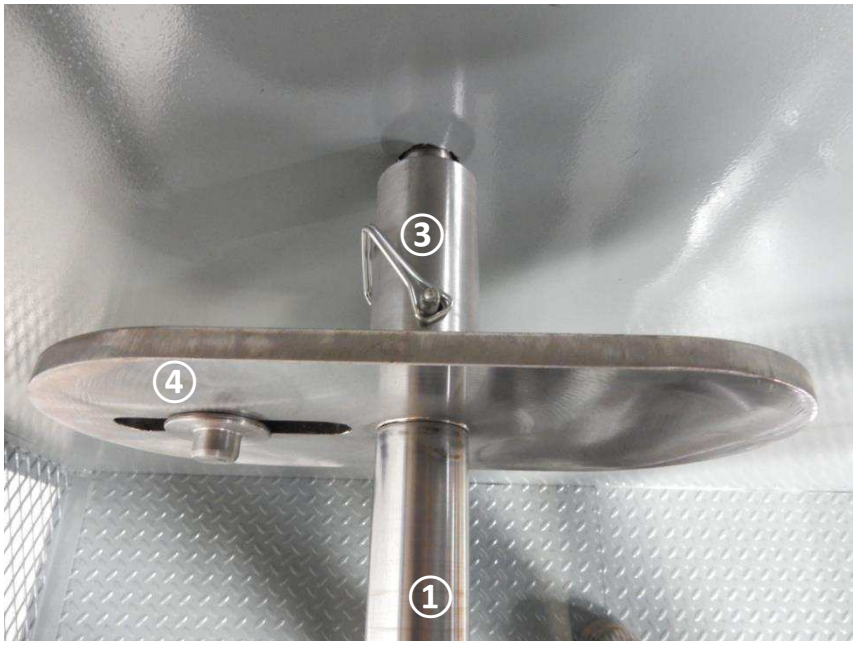

Description Réf. F : Tige d'entraînement	
❶ Tige d'entraînement	❷ Poignée
❸ Goupille de sécurité : tige et accouplement	❹ Gougeon d'acier mobile (trou secondaire touret)

CALIBRE INDUSTRIE INC
3873, Pascal Gagnon,
Terrebonne, Qué.
Canada, J6X 4J3

Réf. G : Exemple, adaptateur de touret

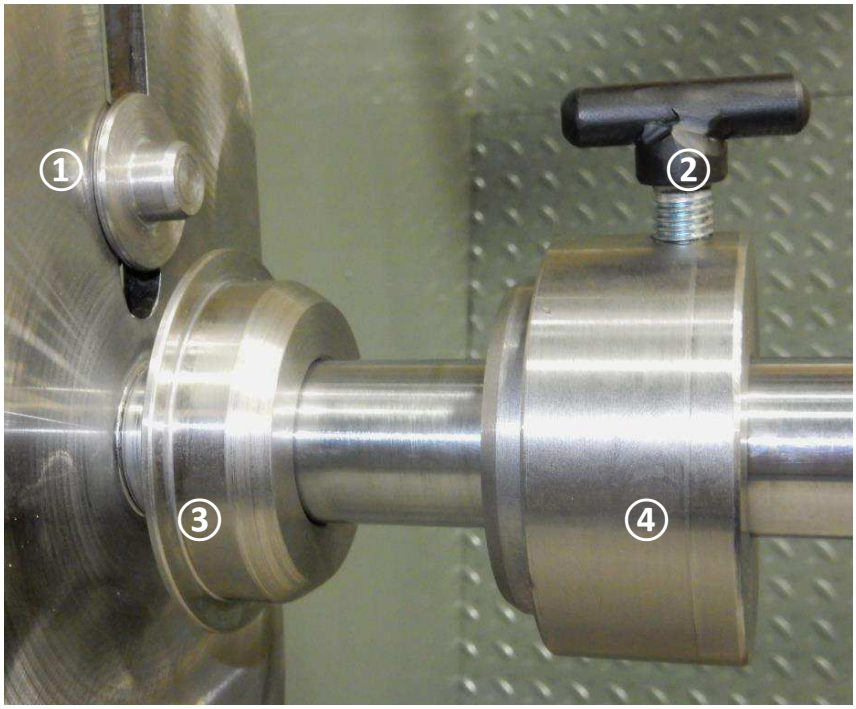

Description Réf. G : Exemple d'adaptateur de touret	
❶ Gougeon d'acier mobile (trou secondaire touret)	❷ Barrure de l'adaptateur de touret
❸ Adaptateur de touret **SANS** barrure	❹ Adaptateur de touret **AVEC** barrure

Réf. H : Patte rétractable

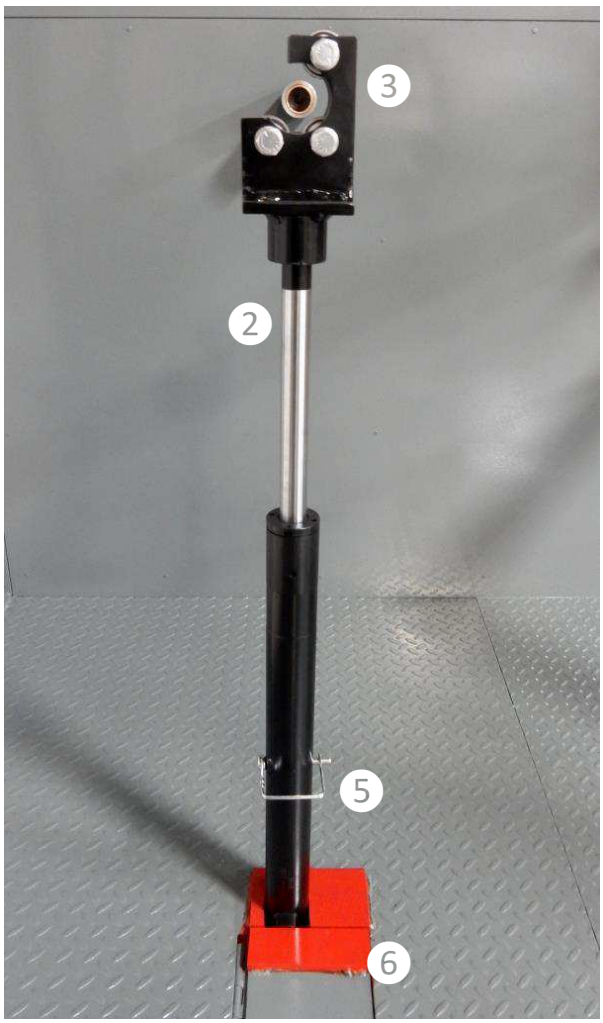

Description Réf. H : Patte rétractable	
❶ Position fermée	❷ Position ouverte
❸ Tête de la patte (Portée de roulement)	❹ Compartiment de rangement
❺ Goupille de sécurité	❻ Barrure de sécurité (Porte fermée)

CALIBRE INDUSTRIE INC
3873, Pascal Gagnon,
Terrebonne, Qué.
Canada, J6X 4J3

3.0 Règles générales d'utilisation de l'appareil

3.1 INSTRUCTIONS GÉNÉRALES

BRANCHEMENT D'ALIMENTATION DE L'APPAREIL : 24 volt DC , d'un maximum de 175 ampères.

Un connecteur standard de 175 Ampères pour transpalette électrique permet un branchement simple de la MC « Réf. **B # 8** ».

Coupler les connecteurs de façon à ce que la batterie du transpalette électrique, correctement rechargée et en bonne état d'utilisation, alimente l'appareil.

Note : Dans l'éventualité ou l'appareil est branché sur la batterie du transpalette électrique, nous vous suggérons d'utiliser une fiche de branchement en « Y » afin d'éviter de débrancher l'appareil pour le déplacer. Cette fiche est disponible chez Calibre Industrie Inc.

ATTENTION : TOUT AUTRE TYPE DE BRANCHEMENT QUE PAR LE CONNECTEUR STANDARD PRÉVU À CET EFFET POURRAIT ANNULER LA GARANTIE ET CAUSER DES DOMMAGES MATÉRIELS ET AUTRES.

PRISE DE COURANT 110 volt AC / 15 ampères maximum

À l'usage de l'utilisateur, ils permettent de brancher un outil de coupe, par exemple.
Deux branchements sont prévus à cet effet « Réf. **A #10** »
Les branchements sont énergisés aussi longtemps que l'appareil est connecté à une source conforme et en bon état.

COIL avec la **MC** ou la **MCS 18:** Afin d'effectuer un bobinage sur l'étoile

A. Introduire et sécuriser la tige d'entraînement qui supporte l'étoile « Réf. **E # 0** »dans l'accouplement prévu de l'appareil « Réf. **C # 2** »
B. Obtenir la position fermée sur l'étoile « Réf. **E # 1** »
C. Mettre la goupille de sécurité « Réf. **E # 2** »
D. *Passer à l'étape :* ***3.1.1 Instruction d'utilisation***
   Note. ***Pour retirer le fil bobiné :***
   a. Retirer la goupille de sécurité « Réf. **E # 2** »
   b. Positionner les deux mains de chaque coté de la tige d'entraînement de façon à pousser le centre de l'étoile vers l'avant (position ouverte « Réf. **E # 3** »)
   c. Retirer le fil

PATTE RÉTRACTABLE (MCS 18 seulement) : Pour les tourets de 12 à 18 pouces de long

Note. Touret de moins de 12 pouces : La patte n'est pas obligatoire mais un adaptateur (option) sera nécessaire.

ATTENTION : UTILISEZ TOUJOURS LA PATTE AMOVIBLE POUR LE BOBINAGE D'UN TOURET DE 12 à 18 POUCES DE LONG SUR LA MCS 18. NE PAS UTILISER LA PATTE AMOVIBLE POUR CES TOURETS ANNULE TOUTE GARANTIE ET AUGMENTE SIGNIFICATIVEMENT LE RISQUE DE DOMMAGES MATÉRIELS OU AUTRES.

A. Ouvrir complètement le panneau dans le plancher de l'appareil « Réf. **H # 4** »
B. Sortir la patte de son compartiment en la soulevant. Positionner la patte à la verticale, dans l'espace en « U » prévu à cet effet
C. Refermer complètement le panneau pour verrouiller la patte en position verticale « Réf. **H # 6** ».
D. Soulever la tête de la patte rétractable (complètement) jusqu'à ce que la goupille de sécurité « Réf. **H # 5** » puisse s'introduire dans le trou prévu pour verrouiller la tête (portée de roulement) en position de recevoir la tige d'entraînement « Réf. **F # 1** »
   Note : La hauteur de la patte rétractable est préréglée en usine
   Note : La goupille ne s'aligne que d'un sens (le bon) dans le trou prévu afin de positionner la portée de roulement de façon à ce qu'elle retienne la tige d'entraînement en place durant le bobinage.

ATTENTION : UTILISER TOUJOURS LE TYPE DE GOUPILLE PRÉVU PAR LE FABRICANT ET ENGAGER LA SÉCURITÉ UNE FOIS LA GOUPILLE COMPLÈTEMENT INSÉRÉE AFIN DE SÉCURISER LA PATTE EN POSITION HAUTE.

E. *Passer à l'étape :* ***3.2 Instruction d'utilisation***

SPOOL/ TOURET (MCS 18 seulement) : Afin d'effectuer un bobinage sur un touret

La tige d'entraînement de la MSC 18 « Réf. **F # 1** » est prévue pour des tourets de 12 pouces à 18 pouces de long. D'autres tiges d'entraînement sont disponibles selon les besoins et grandeurs de tourets.
Des adaptateurs de touret « Réf. **G** » sont parfois nécessaires en fonction du diamètre de trou principal du touret.

A. Introduire la tige d'entraînement « Réf. **F # 1** » dans l'accouplement « Réf. **C # 3** »
Note. La tige de la MSC 18 doit reposer sur la portée de roulement comme présenté « Réf. **F** »
B. Sécuriser la tige d'entraînement avec la goupille de sécurité « Réf. **F # 3** »
C. *Selon le cas* ; Introduire la partie SANS barrure de l'adaptateur « Réf. **G # 3** » adéquat pour le touret dans la tige d'entraînement ;
D. Introduire complètement le touret vide sur la tige d'entraînement ET/OU dans l'adaptateur ;
E. Positionner le touret de façon à ce que le gougeon d'acier mobile « Réf. **F # 4** et **G # 1** » puisse s'aligner avec le trou secondaire du touret ;
F. *Selon le cas* ; Introduire la partie AVEC barrure de l'adaptateur « Réf. **G # 4** » adéquat pour le touret ;

ATTENTION : L'APPAREIL EST CONÇU POUR UN TRAVAIL À MAIN D'HOMME. LES PIÈCES MOBILES (ex. TOURET OU TIGE D'ENTRAÎNEMENT) NE PEUVENT EN AUCUN TEMPS ÊTRES INTRODUITES, DÉPLACÉES ET/OU RETIRÉES DE L'APPAREIL À L'AIDE D'UN CHARIOT ÉLÉVATEUR OU DE TOUT AUTRE ÉQUIPEMENT DE LEVAGE SOUS PEINE D'ANNULATION DE LA GARANTIE ET DE DOMMAGES MATÉRIELS OU AUTRES

ATTENTION : NE PAS UTILISER LA PATTE RÉTRACTABLE ET/OU NE PAS UTILISER L'ADAPTEUR DE TOURET (CÔNE) ADÉQUAT OU ADÉQUATEMENT INSTALLÉ, SELON LES RECOMMANDATIONS DU FABRICANT, ANNULE TOUTE GARANTIE ET AUGMENTE SIGNIFICATIVEMENT LE RISQUE DE DOMMAGES MATÉRIELS OU AUTRES.

ATTENTION : CET APPAREIL EST CONÇU POUR ACCUEILLIR UN TOURET *MAXIMUM* DE :
18 pouces de long, 30 pouces de diamètre, 150 Livres (lbs) chargé.
DÉPASSER CETTE LIMITE ANNULE LA GARANTIE ET AUGMENTE SIGNIFICATIVEMENT LE RISQUE DE DOMMAGES MATÉRIELS OU AUTRES.

G. *Passer à l'étape :* ***3.2 Instruction d'utilisation***

CALIBRE INDUSTRIE INC
3873, Pascal Gagnon,
Terrebonne, Qué.
Canada, J6X 4J3

3.2 INSTRUCTION D'UTILISATION

A. Diriger l'appareil à l'aide du transpalette électrique avec ses rallonges de fourches afin de positionner l'accès du compteur en face de la bobine à vider. « Réf**. A # Entrée du fil** »
   Note. Alimenter l'appareil de façon à ce que le fil introduit soit parallèle au plancher.
B. Basculer le sélecteur (auto/manuel) sur MANUEL « Réf. **A # 3** »
   (Cette manœuvre permet aussi de désengager la sécurité « Réf. **A # 4** »
C. Introduire le fil dans le compteur afin que le bout du fil introduit se présente au pointeur laser « Réf. Manuel du compteur linéaire correspondant »

   Pour les instructions relatives à la mesure, au fil et au compteur :
   Voir votre manuel d'utilisation du modèle de compteur linéaire correspondant

D. Appuyer sur RESET du coté outil et maintenir 3 secondes « Réf**. A # 11** »
E. Introduire et sécuriser le fil dans la bobine vide (spool) ou l'étoile (coil).
   Le fil doit être bien tendu entre le dévidoir et l'appareil AVANT d'augmenter la vitesse de bobinage.
   Utiliser le bouton (*Jog*) « Réf. **A # 12** » pour vous aider à amener le fil dans sa position
F. Basculer le sélecteur (auto/manuel) sur AUTO « Réf. **A # 3** »
   (Cette manœuvre permet aussi d'engager la sécurité « Réf. **A # 4** »
G. Retour au panneau de contrôle
H. Appuyer sur Démarrer « Réf. **B # 5** » sans le maintenir
I. Appuyer sur la pédale de sécurité « Réf. **B # 7** » et la maintenir tout au long du travail.
J. Mettre le sélecteur de vitesse à zéro en le tournant complètement vers la gauche « Réf. **B # 6** »
K. Utiliser ensuite le sélecteur de vitesse « Réf. **B # 6** » pour mettre en marche le bobinage et augmenter ou diminuer la vitesse de 0 à 60 tours par minute.

ATTENTION : EN TOUT TEMPS DURANT LE BOBINAGE, LE FIL DOIT ÊTRE ET DEMEURER TENDU EN LE DÉVIDOIR ET L'APPAREIL. POUR ÉVITER DES DOMMAGES, BOBINER TOUTES LONGUEURS NON TENDU À BASSE VITESSE, VITESSE MINIMUM.

L. Avant d'arriver à la longueur totale du fil à mesurer : Surveiller la mesure sur l'écran « Réf. **B # 1** » et réduire la vitesse de bobinage graduellement.
   En cas de dépassement de la longueur à mesurer, retirer manuellement la longueur en trop en retirant du fil du compteur.
   Note : Le calcul du compteur sera automatiquement ajusté.

CALIBRE INDUSTRIE INC
3873, Pascal Gagnon,
Terrebonne, Qué.
Canada, J6X 4J3

3.3 ARRÊT DEMANDÉ OU DE SÉCURITÉ

CES MESURES COUPENT AUTOMATIQUEMENT LE BOBINAGE.

1. **Si la pédale est relâchée durant le bobinage**, le moteur s'arrêtera de lui-même.
   Note. Le calcul au compteur numérique demeurera exact.
   Pour le remettre en marche et poursuivre le bobinage vous devez :
   a. Remettre le sélecteur de vitesse « Réf. **B # 6** » à zéro,
   b. Appuyer sur la pédale de sécurité et la maintenir,
   c. Augmenter la vitesse de bobinage avec le sélecteur de vitesse « Réf. **B # 6** »

2. **En appuyant sur le bouton d'arrêt** « Réf. **B # 4** » , le moteur s'arrêtera de lui-même.
   Note. Le calcul au compteur numérique demeurera exact.
   Pour le remettre en marche et poursuivre le bobinage vous devez :
   a. Appuyer sur le bouton démarrer
   b. Remettre le sélecteur de vitesse « Réf. **B # 6** » à zéro,
   c. Appuyer sur la pédale de sécurité et la maintenir,
   d. Augmenter la vitesse de bobinage avec le sélecteur de vitesse « Réf. **B # 6** »

3. **Si une personne ou un objet est introduit dans la zone de bobinage pendant que l'appareil est en fonction**
   Pour le remettre en marche et poursuivre le bobinage vous devez :
   a. Remettre le sélecteur de vitesse à zéro, « Réf. **B # 6** »
   b. Appuyer sur le bouton démarrer « Réf. **B # 5** » afin de remettre en marche les sécurités
   c. Appuyer sur la pédale de sécurité et la maintenir,
   d. Augmenter la vitesse de bobinage avec le sélecteur de vitesse « Réf. **B # 6** »
   NOTE : Le calcul au compteur s'ajustera automatiquement.

3.4 RÉGLAGE DES PARAMÊTRES DE FONCTIONNEMENT

L'appareil est préréglé en usine pour répondre aux exigences de mesurages en vigueur.

Dans le cas d'une panne de courant pendant l'exécution du travail, nous vous suggérons de retirer en totalité le fil introduit et de reprendre le travail de zéro.

3.5 INSTRUCTIONS DE NETTOYAGE ET D'ENTRETIEN

Nettoyer avec un chiffon sec aussi souvent que désiré ;

S'assurer que les boulons, écrous, ressorts et autres pièces sont bien en place ;

Graissage/Huilage requis mensuellement :

a) Deux (2) graisseurs sur les portées de roulement de la tige d'entraînement « Réf. **D** »
Note. Huiler la chaine entre le moteur et la tige d'entraînement au besoin

b) Un (1) graisseur au bas de la patte amovible « Réf. **D** »

Communiquez avec le fabricant pour toutes anomalies détectées.

Pour **plus de détails** « comme une **vue explosée** ou un **schéma électrique** », envoyez une demande au manufacturier par la poste ou par courriel, il nous fera plaisirs de vous retourner l'information exacte !

FABRICANT : CALIBRE INDUSTRIE INC
3873, Pascal Gagnon,
Terrebonne, Qué.
Canada, J6X 4J3